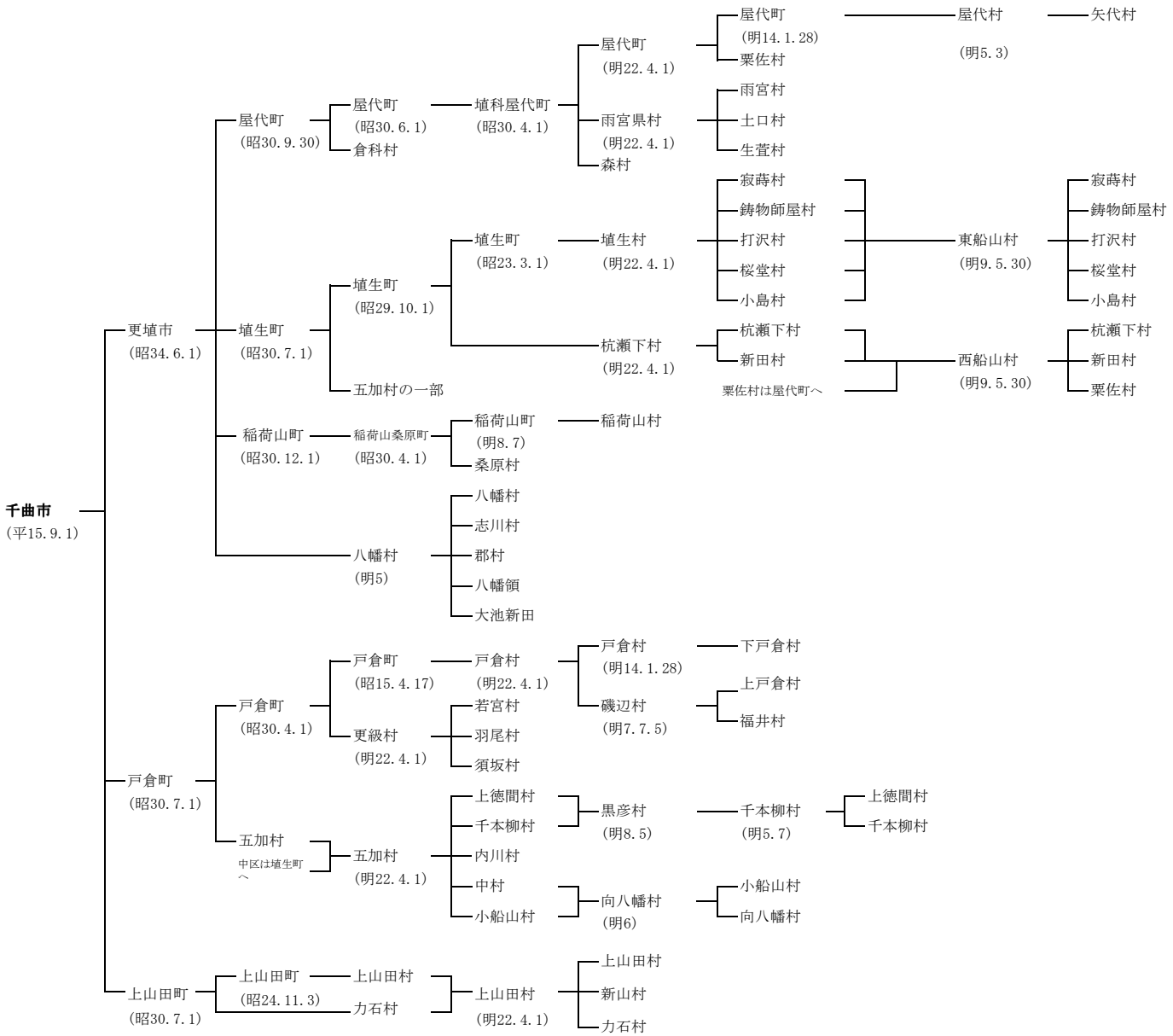
千曲市
(平15.9.1)
更埴市
(昭34.6.1)
屋代町
(昭30.9.30)
屋代町
(昭30.6.1)
倉科村
埴科屋代町
(昭30.4.1)
屋代町
(明22.4.1)
屋代町
(明14.1.28)
粟佐村
屋代村
(明5.3)
矢代村
雨宮県村
(明22.4.1)
雨宮村
土口村
生萱村
森村
埴生町
(昭30.7.1)
埴生町
(昭29.10.1)
埴生町
(昭23.3.1)
埴生村
(明22.4.1)
寂蒔村
鋳物師屋村
打沢村
桜堂村
小島村
東船山村
(明9.5.30)
寂蒔村
鋳物師屋村
打沢村
桜堂村
小島村
杭瀬下村
(明22.4.1)
杭瀬下村
新田村
粟佐村は屋代町へ
西船山村
(明9.5.30)
杭瀬下村
新田村
粟佐村
五加村の一部
稲荷山町
(昭30.12.1)
稲荷山桑原町
(昭30.4.1)
稲荷山町
(明8.7)
稲荷山村
桑原村
八幡村
(明5)
八幡村
志川村
郡村
八幡領
大池新田
戸倉町
(昭30.7.1)
戸倉町
(昭30.4.1)
戸倉町
(昭15.4.17)
戸倉村
(明22.4.1)
戸倉村
(明14.1.28)
下戸倉村
磯辺村
(明7.7.5)
上戸倉村
福井村
更級村
(明22.4.1)
若宮村
羽尾村
須坂村
五加村
中区は埴生町へ
五加村
(明22.4.1)
上徳間村
千本柳村
内川村
中村
小船山村
黒彦村
(明8.5)
千本柳村
(明5.7)
上徳間村
千本柳村
向八幡村
(明6)
小船山村
向八幡村
上山田町
(昭30.7.1)
上山田町
(昭24.11.3)
上山田村
力石村
上山田村
(明22.4.1)
上山田村
新山村
力石村